MATTH. HOHNER AG 7218 TROSSINGEN	Zum Gerät BKV 120, VAV 100EQ, 160/240 EQ Filterplatte Equalizer VAV / BKV filter circuit equalizer VAV / BKV	Band	Kapitel	Abschnitt
		6-564.411-62 (VAV) 6-523.410-62 (BKV)		

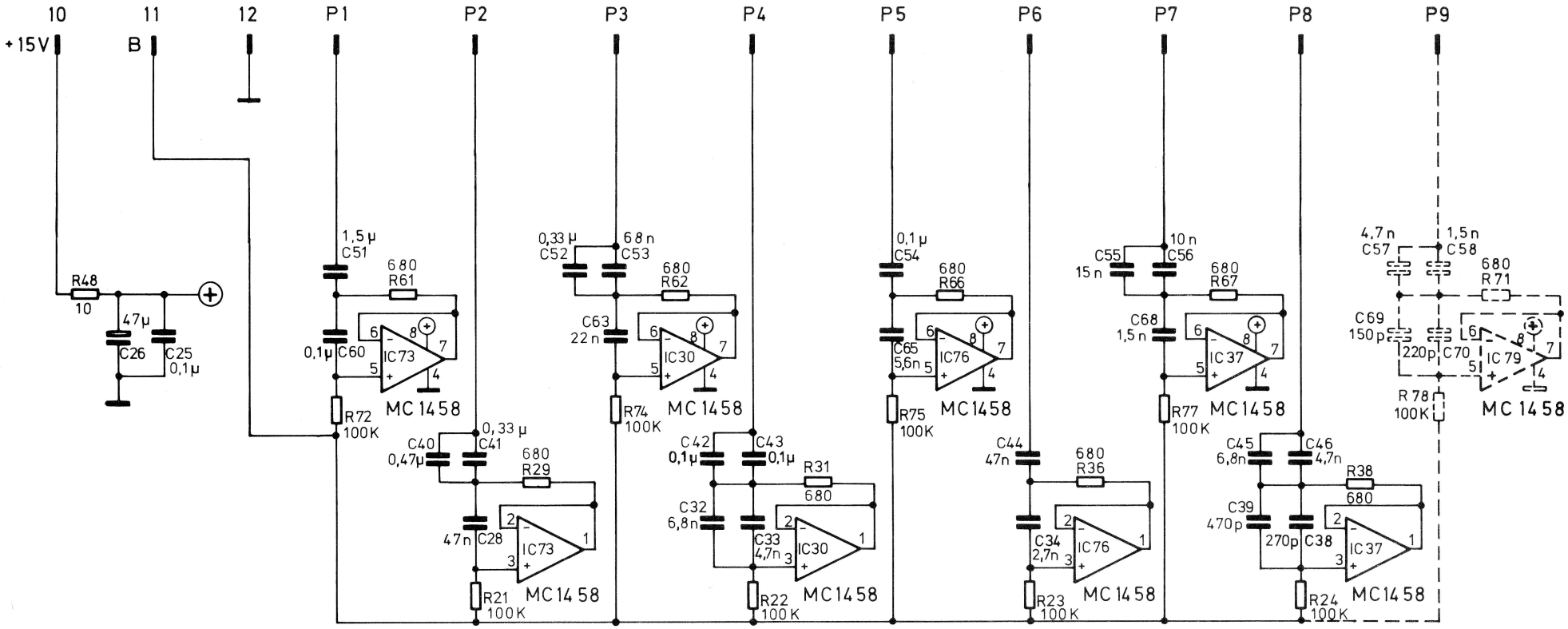

gestrichelte Bauteile nur bei VAV
dotted components VAV only

Zeichn. Nr. 6-523.910-9006

	Tag	Name, Kurz-Ze.	And. Index						
Bearb.	1.10.79	Eid.	And.Mitteilung						
Geprüft			Tag						
Norm			Name,Kurz-Ze						